CoolBox | ALIMENTO PARA PC'S

MANUAL DE USUARIO / USER MANUAL

ALTAVOZ BLUETOOTH DROP G232

Lea atentamente este manual antes de empezar a utilizar este producto. CoolBox no se hace responsable de los problemas surgidos debido a la mala utilización del producto.

FUNCIONES:

Encendido/apagado:
Pulsación larga ⏻ para encender/apagar el altavoz, pulsación corta ⏻ para cambiar modos de reproducción .

Emparejamiento Bluetooth:
Antes de utilizar el altavoz Bluetooth, debe emparejarlo con un dispositivo habilitado para Bluetooth.

1. Cuando el altavoz esté encendido, entrará en modo Bluetooth.
2. En el menú Bluetooth de tu dispositivo, busca nuevos dispositivos y selecciona "Drop G232" para emparejarlo con tu dispositivo.
3. Una vez emparejados correctamente, oirás un sonido de notificación.
4. Si el altavoz se apagó y se volvió a encender, el dispositivo y el altavoz se conectarán automáticamente.

Subir / Bajar Volumen:
Mantenga pulsado el botón (+ ,-) para ajustar el volumen al nivel deseado.

Pista musical Siguiente / Anterior:
Pulse brevemente el botón (+ ,-) para ir a la canción siguiente o anterior.

Función TWS (Funciona antes del emparejamiento Bluetooth):

1. Encienda los dos altavoces al mismo tiempo, pulse dos veces el botón + en cualquiera de los altavoces, después de unos segundos, los dos altavoces se sincronizarán para conectarse entre sí, escuchará un sonido de notificación.

2. Abre el dispositivo Bluetooth en tu móvil ,busca el nombre de emparejamiento “Drop G232” para emparejarlo.
3. Una vez emparejados con éxito, oirás un sonido de confirmación del altavoz anfitrión, reproducirá música al mismo tiempo una vez abras el reproductor de Música en tu móvil.
4. Pulsa dos veces + en cualquiera de los altavoces para salir de la función TWS y, a continuación, pulsa dos veces + para sincronizarlos de nuevo. Nota: Los dos altavoces previamente sincronizados se conectarán automáticamente después de encenderse de nuevo si están apagados.

Llamadas:
Cuando haya una llamada entrante, pulse brevemente el botón ► para descolgar/colgar la llamada. Pulse dos veces el botón ► para volver a marcar el último número de teléfono saliente. Mantenga pulsado el botón ► durante 1S para rechazar la llamada.

Reproducción de música mediante tarjeta TF:
Cuando inserte una tarjeta micro SD en la ranura para tarjetas micro SD, el altavoz cambiará automáticamente para reproducir la música de la tarjeta micro SD.

Modo de entrada de audio:
Inserta el cable de audio de 3,5 mm en el puerto de auriculares de 3,5 mm, e inserta el otro conector de 3,5 mm en el reproductor mp3 / mp4 / tu teléfono móvil u otro dispositivo compatible para reproducir tu Música.

Modo de luz:
Pulse brevemente el botón de la luz para cambiar el modo de luz.
Mantenga pulsado el botón de la luz para apagar las luces

Carga:
Inserte el cable de carga en la toma DC 5V, y conecte el USB a un PC

o adaptador AC /DC para cargar el altavoz, cuando se carga la luz roja se mantendrá encendido, una vez que la carga completa de la luz roja se apaga.

BOTONES:

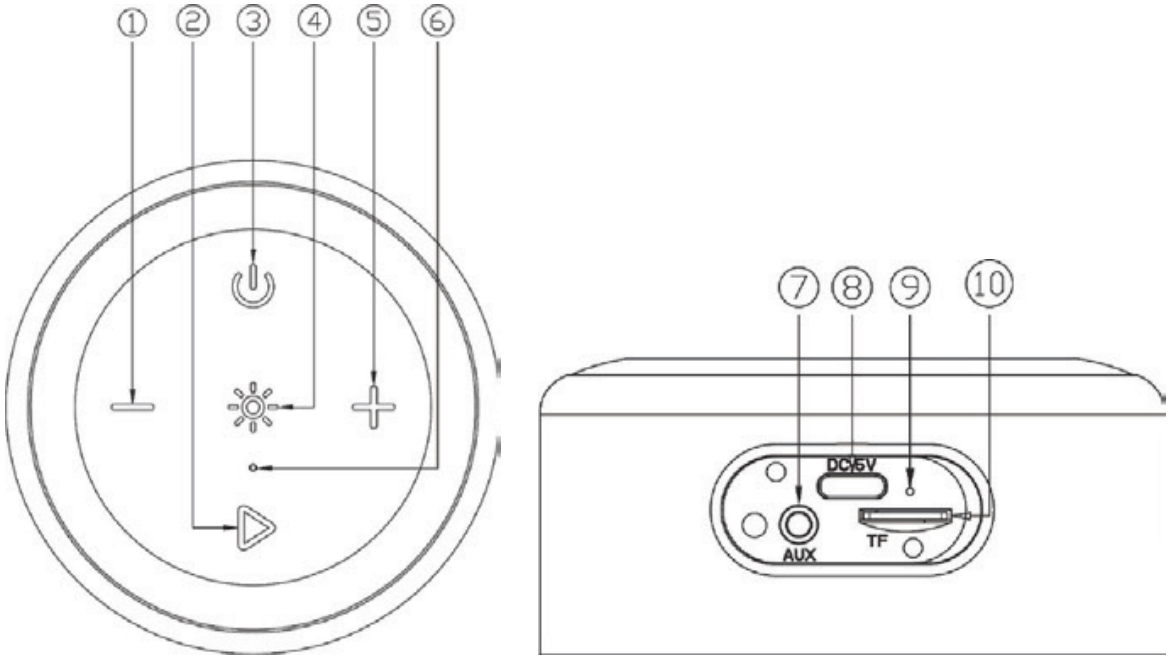

1.Bajar volumen/pista anterior
2. Reproducir/pausa/responder al teléfono
3.Encendido/Apagado/Modo/Mantener pulsado para desconectar
4.Modo luz
5.Subir volumen/Pista siguiente/Indicador de emparejamiento TWS
6.Micrófono
7.AUX
8.Puerto de carga tipo C
9.Indicador de carga
10.Tarjeta TF

ESPECIFICACIONES:

- Bluetooth: Bluetooth v5.3
- Alcance: 10 m
- Potencia: 2 x 7W RMS
- Frecuencia: 80Hz ~ 18kHz
- Driver (diámetro): 52 mm
- Alimentación: DC5V (conexión USB-C)
- Batería: Interna, no extraíble, 1800mAh
- Tiempo de carga: 3 horas
- Autonomía: Hasta 8 horas de reproducción continua
- Dimensiones: 82 x 82 x 180 mm
- Peso neto: 505 g
- Color: Gris
- Accesorios: Cable de carga USB-C

CONTENIDO DEL PAQUETE:

- Altavoz.
- Cable de carga USB-C y cable AUX
- Manual de usuario

SEGURIDAD:

1- Lea atentamente este manual y sus instrucciones de seguridad para evitar problemas futuros
2- Mantenga el dispositivo alejado de fuentes de calor, sol directo, y objetos afilados.
3- No inserte ningún objeto metálico en el dispositivo, puede producir un cortocircuito.
4- No utilice el dispositivo en un clima demasiado seco y evite la carga estática.
5- No intente abrir o reparar el dispositivo por cuenta propia, para ello, contacte con nuestro soporte técnico, con una persona espe-

cializada o con la tienda donde lo compró.

PROBLEMAS:

FALLO	SOLUCIÓN
No se puede emparejar con otros dispositivos	- Comprueba si el altavoz sigue en proceso de búsqueda o apágalo y enciéndelo de nuevo. - Hay demasiados dispositivos Bluetooth cerca que dificultan la conexión. Apaga otros dispositivos Bluetooth.
El sonido es bajo o distorsionado.	- Compruebe el volumen del dispositivo Bluetooth y ajústelo a un nivel adecuado. - Recargue la batería.
Ocasionalmente la música se detiene.	- Comprueba si se ha superado el alcance de transmisión efectivo del altavoz o si hay algún obstáculo entre el altavoz y otros dispositivos Bluetooth.

RECICLAJE:

Eliminación de residuos de aparatos eléctricos y electrónicos por parte de los usuarios domésticos dentro de los límites de la Unión Europea.

Este símbolo en el producto o en su embalaje indica que el producto no debe eliminarse con los residuos domésticos. Sin embargo, si debe eliminar este tipo de residuos, es

su responsabilidad llevarlos a un punto de recogida designado para el reciclaje de aparatos eléctricos y electrónicos. El reciclaje y la recogida selectiva de estos residuos en el momento de su eliminación ayudarán a conservar los recursos naturales y a garantizar que el reciclaje proteja la salud y el medio ambiente. Para obtener más información sobre dónde puede depositar estos residuos para su reciclaje, póngase en contacto con las autoridades locales de su ciudad, con el servicio de recogida de residuos domésticos o con el punto de venta donde adquirió este producto.

GARANTÍA

CoolBox garantiza que este producto está libre de defectos de fabricación y ofrece una garantía limitada de 3 años a partir de la fecha de compra. Por favor, guarde su factura o prueba de compra en un lugar seguro para presentarla junto con la garantía del producto. En caso de problemas con este artículo, por favor, póngase en contacto con el punto de venta donde lo compró, a través del cual obtendrá soporte de garantía dentro de los límites de tiempo indicados anteriormente.

Please read this manual carefully before using this product. CoolBox cannot be held responsible for any problems arising due to misuse of the product.

FUNCTIONS:

On/Off:

Long press ⏻ to turn on/off the speaker, short press ⏻ to switch play modes .

Bluetooth pairing:

Before using the Bluetooth speaker, you must pair it with a Bluetooth enabled device.

1. When the speaker is turned on, it will enter Bluetooth mode.
2. In the Bluetooth menu of your device, search for new devices and select “Drop G232” to pair it with your device.
3. Once successfully paired, you will hear a notification sound.
4. If the speaker was turned off and then turned on again, the device and speaker will automatically connect.

Volume Up / Volume Down:

Press and hold the (+ ,-) button to adjust the volume to the desired level.

Next / Previous music track:

Briefly press the (+ ,-) button to go to the next or previous song.

TWS function (Works before Bluetooth pairing):

1. Turn on the two speakers at the same time, press the + button twice on either speaker, after a few seconds, the two speakers will be synchronized to connect with each other, you will hear a notification sound.
2. Open the Bluetooth device on your mobile ,search for the pairing name “Drop G232” to pair.

3. Once successfully paired, you will hear a confirmation sound from the host speaker, it will play music at the same time once you open the Music player on your mobile.
4. Double-tap + on either speaker to exit the TWS function, then double-tap + to pair them again. Note: The two previously paired speakers will automatically connect after powering back on if they are turned off.

Calls:
When there is an incoming call, briefly press the ► button to pick up/ hang up the call. Press the ► button twice to redial the last outgoing phone number. Press and hold the ► button for 1S to reject the call.
Playing music via TF card:
When you insert a micro SD card into the micro SD card slot, the speaker will automatically switch to play music from the micro SD card.

Audio input mode:
Insert the 3.5mm audio cable into the 3.5mm headphone port, and insert the other 3.5mm jack into mp3 player / mp4 / your mobile phone or other compatible device to play your Music.

Light mode:
Short press the light button to change the light mode.
Press and hold the light button to turn the lights off.

Charging:
Insert the charging cable into the DC 5V socket, and connect the USB to a PC or AC/DC adapter to charge the speaker, when charging the red light will stay on, once charging complete the red light will turn off.

EN

BUTTONS:

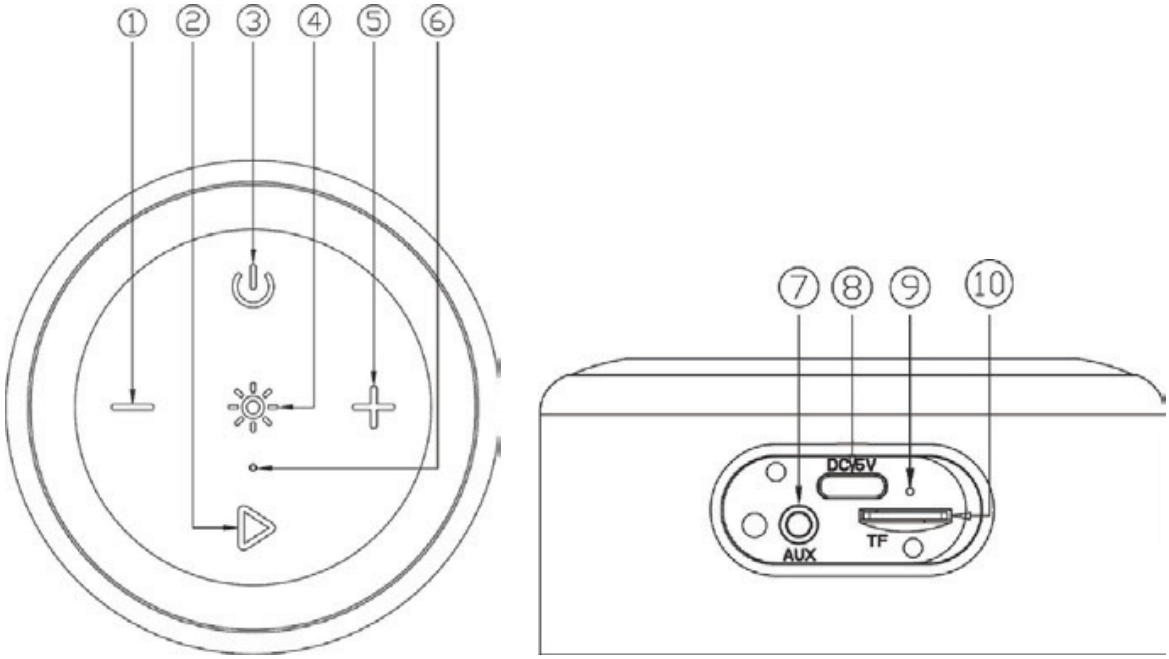

1.Volume down/previous track
2.Play/Pause/Answer to phone
3.On/Off/Mode/Mode/Press and hold to switch off
4.Light mode
5.Volume Up/Next Track/TWS Pairing Indicator
6.MIC
7.AUX
8.C-type charging port
9.Charging indicator
10.TF card

SPECIFICATIONS:

- Bluetooth: Bluetooth v5.3
- Range: 10 m
- Power: 2 x 7W RMS
- Frequency: 80Hz ~ 18kHz

- Driver (diameter): 52 mm
- Power supply: DC5V (USB-C connection)
- Battery: Internal, non-removable, 1800mAh
- Charging time: 3 hours
- Battery life: Up to 8 hours of continuous playback
- Dimensions: 82 x 82 x 180 mm
- Net weight: 505 g
- Colour: Grey
- Accessories: USB-C charging cable

PACKAGE CONTENTS:

- Speaker.
- USB-C charging cable and AUX cable
- User manual

SAFETY:

1- Read this manual and its safety instructions carefully to avoid future problems.
2- Keep the device away from sources of heat, direct sunlight, and sharp objects.
3- Do not insert any metallic object into the device, it may cause a short circuit.
4- Do not use the device in very dry weather and avoid static charge.
5- Do not try to open or repair the device by yourself, for this, contact our technical support, a specialised person or the shop where you bought it.

PROBLEMS:

FAILURE	SOLUTION
Cannot pair with other devices	- Check if the speaker is still searching or turn it off and on again. - There are too many Bluetooth devices nearby making it difficult to connect. Turn off other Bluetooth devices.
Sound is low or distorted.	- Check the volume of the Bluetooth device and adjust it to an appropriate level. - Recharge the battery.
Occasionally the music stops.	- Check if the effective transmission range of the speaker has been exceeded or if there is an obstacle between the speaker and other Bluetooth devices.

RECYCLING:

Disposal of waste electrical and electronic equipment by domestic users within the limits of the European Union.

This symbol on the product or on its packaging indicates that the product should not be disposed of with household waste. However, if you must dispose of such waste, it is your responsibility to take it to a designated collection point for the recycling of electrical and electronic equipment.
Recycling and separate collection of this waste at the time of disposal will help to conserve natural resources and ensure that recycling

protects human health and the environment.
For more information about where you can deposit this waste for recycling, please contact your local city authorities, your household waste disposal service or the point of sale where you purchased this product.

WARRANTY

CoolBox warrants this product to be free from manufacturing defects and offers a 3-year limited warranty from the date of purchase. Please keep your invoice or proof of purchase in a safe place for presentation with the product warranty.
In case of problems with this item, please contact the point of sale where you purchased it, through which you will obtain warranty support within the time limits stated above.

Veuillez lire attentivement ce manuel avant d'utiliser ce produit. CoolBox ne peut être tenu responsable de tout problème lié à une mauvaise utilisation du produit.

FONCTIONS :

Marche/Arrêt :
Appuyez longuement sur ⏻ pour allumer/éteindre le haut-parleur, appuyez brièvement sur ⏻ pour changer de mode de lecture .

Appairage Bluetooth :
Avant d'utiliser le haut-parleur Bluetooth, vous devez le coupler avec un appareil compatible Bluetooth.
1. lorsque le haut-parleur est allumé, il passe en mode Bluetooth.
2. Dans le menu Bluetooth de votre appareil, recherchez de nouveaux appareils et sélectionnez "Drop G232" pour l'appairer avec votre appareil.
3. Une fois l'appairage réussi, vous entendrez un son de notification.
4. Si le haut-parleur a été éteint puis rallumé, l'appareil et le haut-parleur se connectent automatiquement.

Augmentation / diminution du volume :
Maintenez enfoncée la touche (+ ,-) pour régler le volume au niveau souhaité.

Piste musicale suivante / précédente :
Appuyez brièvement sur le bouton (+ ,-) pour passer à la chanson suivante ou précédente.

Fonction TWS (fonctionne avant l'appairage Bluetooth) :
1. Allumez les deux haut-parleurs en même temps, appuyez deux fois sur le bouton + de l'un des haut-parleurs, après quelques secondes, les deux haut-parleurs seront synchronisés pour se connecter l'un à l'autre, vous entendrez un son de notification.
2. Ouvrez le périphérique Bluetooth sur votre téléphone portable, re-

cherchez le nom d'appairage "Drop G232" pour l'appairer.
3. Une fois l'appairage réussi, vous entendrez un son de confirmation de la part du haut-parleur hôte, il jouera de la musique en même temps lorsque vous ouvrirez le lecteur de musique sur votre téléphone portable.
4. Appuyez deux fois sur + sur l'un des haut-parleurs pour quitter la fonction TWS, puis appuyez deux fois sur + pour les appairer à nouveau. Remarque : les deux haut-parleurs précédemment appariés se connecteront automatiquement après la remise sous tension s'ils sont éteints.

Appels :
En cas d'appel entrant, appuyez brièvement sur le bouton ► pour décrocher/raccrocher l'appel. Appuyez deux fois sur le bouton ► pour recomposer le dernier numéro de téléphone sortant. Appuyez sur le bouton ► et maintenez-le enfoncé pendant 1 seconde pour rejeter l'appel.

Lecture de musique via la carte TF :
Lorsque vous insérez une carte micro SD dans la fente pour carte micro SD, le haut-parleur passe automatiquement à la lecture de musique à partir de la carte micro SD.

Mode d'entrée audio :
Insérez le câble audio de 3,5 mm dans le port du casque de 3,5 mm, et insérez l'autre prise de 3,5 mm dans le lecteur mp3 / mp4 / votre téléphone portable ou tout autre appareil compatible pour écouter votre musique.

Mode d'éclairage :
Appuyez brièvement sur le bouton d'éclairage pour changer le mode d'éclairage.
Appuyez sur le bouton d'éclairage et maintenez-le enfoncé pour éteindre les lumières.

Chargement :
Insérez le câble de charge dans la prise DC 5V, et connectez l'USB à un PC ou à un adaptateur AC/DC pour charger le haut-parleur, pendant la charge la lumière rouge restera allumée, une fois la charge terminée la lumière rouge s'éteindra.

BOUTONS :

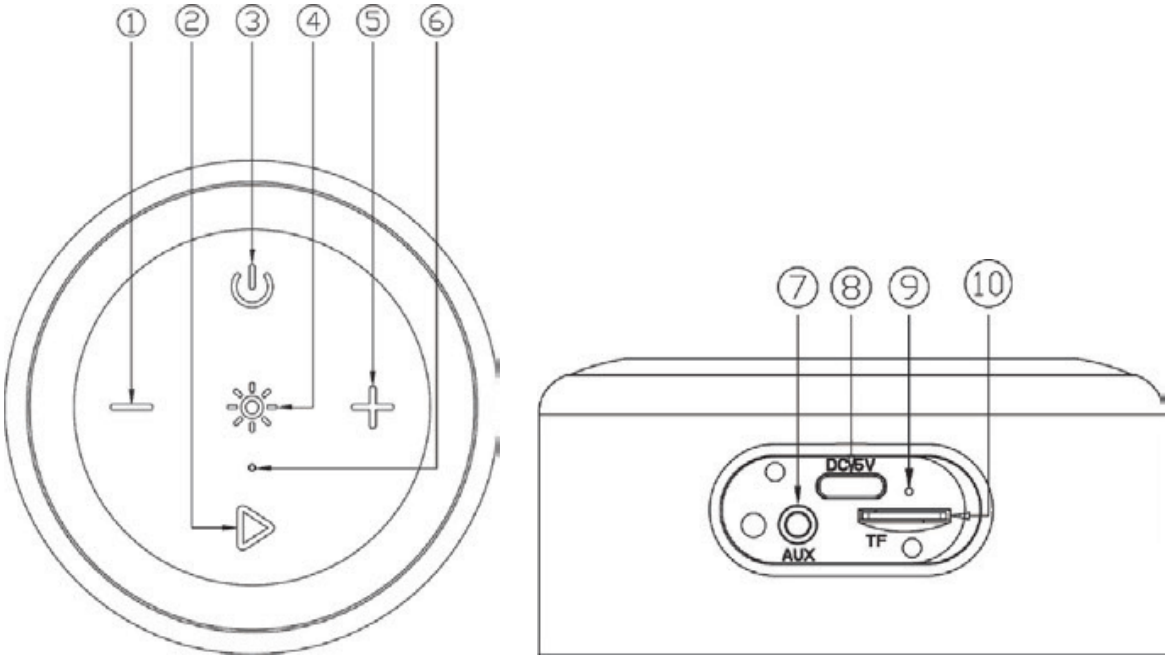

1. Réduction du volume/piste précédente
2. lecture/pause/réponse au téléphone
3. Marche/arrêt/mode/appuyer et maintenir pour éteindre
4. Mode lumineux
5. Augmentation du volume/piste suivante/indicateur d'appairage TWS
6. Microphone
7. AUX
8. Port de charge de type C
9. Indicateur de charge
10. Carte TF

SPÉCIFICATIONS :

- Bluetooth : Bluetooth v5.3
- Portée : 10 m
- Puissance : 2 x 7W RMS
- Fréquence : 80Hz ~ 18kHz
- Conducteur (diamètre) : 52 mm
- Alimentation : DC5V (connexion USB-C)
- Batterie : interne, non amovible, 1800mAh
- Temps de charge : 3 heures
- Autonomie de la batterie : jusqu'à 8 heures de lecture continue
- Dimensions : 82 x 82 x 180 mm
- Poids net : 505 g
- Couleur : Gris
- Accessoires : câble de charge USB-C

CONTENU DE L'EMBALLAGE :

- Enceinte.
- Câble de charge USB-C et câble AUX
- Manuel d'utilisation

SÉCURITÉ :

1- Lisez attentivement ce manuel et ses consignes de sécurité pour éviter tout problème ultérieur.

2- Gardez l'appareil à l'écart des sources de chaleur, de la lumière directe du soleil et des objets tranchants.

3- N'insérez pas d'objet métallique dans l'appareil, cela pourrait provoquer un court-circuit.

4- Ne pas utiliser l'appareil par temps très sec et éviter les charges statiques.

5- N'essayez pas d'ouvrir ou de réparer l'appareil vous-même, pour cela, contactez notre support technique, une personne spécialisée ou le magasin où vous l'avez acheté.

PROBLÈMES :

DÉFAUT	SOLUTION
Impossible de jumeler avec d'autres appareils	- Vérifiez si l'enceinte est toujours en cours de recherche ou éteignez-la et rallumez-la. - Il y a trop d'appareils Bluetooth à proximité, ce qui rend la connexion difficile. Désactivez les autres appareils Bluetooth.
Le son est faible ou déformé.	- Vérifiez le volume de l'appareil Bluetooth et réglez-le à un niveau approprié. - Rechargez la batterie.
La musique s'arrête parfois.	- Vérifiez si la portée de transmission effective du haut-parleur a été dépassée ou s'il y a un obstacle entre le haut-parleur et d'autres appareils Bluetooth.

RECYCLAGE :

Mise au rebut des déchets d'équipements électriques et électroniques par les utilisateurs domestiques dans les limites de l'Union européenne.

Ce symbole sur le produit ou sur son emballage indique que le produit ne doit pas être jeté avec les ordures ménagères. Toutefois, si vous devez vous débarrasser de ces déchets, il est de votre responsabilité de les apporter à un point de collecte désigné pour le recyclage des équipements électriques et électroniques.

Le recyclage et la collecte séparée de ces déchets au moment de

leur élimination contribueront à préserver les ressources naturelles et à garantir que le recyclage protège la santé humaine et l'environnement.
Pour plus d'informations sur les endroits où vous pouvez déposer ces déchets en vue de leur recyclage, veuillez contacter les autorités locales, votre service d'élimination des déchets ménagers ou le point de vente où vous avez acheté ce produit.

GARANTIE

CoolBox garantit que ce produit est exempt de défauts de fabrication et offre une garantie limitée de 3 ans à compter de la date d'achat. Veuillez conserver votre facture ou votre preuve d'achat dans un endroit sûr pour la présenter avec la garantie du produit.
En cas de problème avec cet article, veuillez contacter le point de vente où vous l'avez acheté, par l'intermédiaire duquel vous obtiendrez une assistance au titre de la garantie dans les délais indiqués ci-dessus.

Por favor, leia atentamente este manual antes de utilizar este produto. A CoolBox não pode ser responsabilizada por quaisquer problemas que surjam devido à má utilização do produto.

FUNÇÕES:

Ligar/Desligar:
Pressão longa ⏻ para ligar/desligar o altifalante, pressão curta ⏻ para mudar os modos de reprodução .

Emparelhamento Bluetooth:
Antes de utilizar o altifalante Bluetooth, é necessário emparelhá-lo com um dispositivo com Bluetooth.

1. quando o altifalante for ligado, entrará no modo Bluetooth.
2. No menu Bluetooth do seu dispositivo, procure novos dispositivos e seleccione "Drop G232" para o emparelhar com o seu dispositivo.
3. Quando o emparelhamento for bem sucedido, ouvirá um som de notificação.
4. Se o altifalante tiver sido desligado e depois ligado novamente, o dispositivo e o altifalante ligar-se-ão automaticamente.

Aumentar o volume / Diminuir o volume:
Prima sem soltar o botão (+ ,-) para ajustar o volume para o nível pretendido.

Faixa de música seguinte / anterior:
Premir brevemente o botão (+ ,-) para ir para a música seguinte ou anterior.

Função TWS (funciona antes do emparelhamento Bluetooth):

1. Ligue os dois altifalantes ao mesmo tempo, prima o botão + duas vezes em qualquer um deles. Após alguns segundos, os dois altifalantes serão sincronizados para se ligarem um ao outro e ouvirá um som de notificação.

2. Abra o dispositivo Bluetooth no seu telemóvel, procure o nome de emparelhamento “Drop G232” para emparelhar.
3. Uma vez emparelhado com sucesso, ouvirá um som de confirmação do altifalante anfitrião, que reproduzirá música ao mesmo tempo quando abrir o leitor de música no seu telemóvel.
4. Toque duas vezes em + num dos altifalantes para sair da função TWS e, em seguida, toque duas vezes em + para os emparelhar novamente. Nota: Os dois altifalantes anteriormente emparelhados ligam-se automaticamente depois de voltarem a ser ligados, se estiverem desligados.

Chamadas:
Quando houver uma chamada a receber, prima brevemente o botão ► para atender/desligar a chamada. Prima duas vezes o botão ► para remarcar o último número de telefone efectuado. Prima e mantenha premido o botão ► durante 1S para rejeitar a chamada.
Reproduzir música através do cartão TF:
Quando insere um cartão micro SD na ranhura do cartão micro SD, o altifalante muda automaticamente para reproduzir música a partir do cartão micro SD.

Modo de entrada de áudio:
Insira o cabo de áudio de 3,5 mm na porta de auscultadores de 3,5 mm e insira a outra tomada de 3,5 mm no leitor de mp3 / mp4 / no seu telemóvel ou noutro dispositivo compatível para reproduzir a sua música.

Modo de luz:
Prima brevemente o botão de luz para alterar o modo de luz.
Prima e mantenha premido o botão de luz para desligar as luzes.

Carregamento:
Insira o cabo de carregamento na tomada DC 5V e ligue o USB a um

PC ou a um adaptador AC/DC para carregar o altifalante. Durante o carregamento, a luz vermelha permanece acesa e, quando o carregamento estiver concluído, a luz vermelha desliga-se.

BOTÕES:

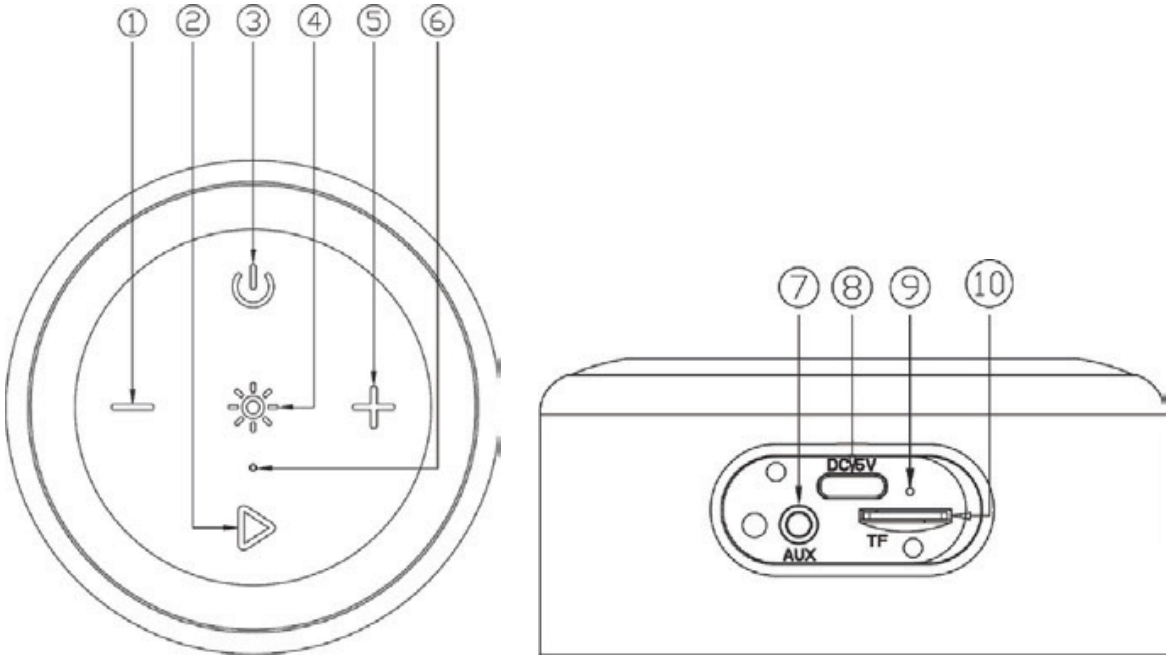

1. Baixar o volume/faixa anterior
2. Reproduzir/pausa/atender o telefone
3. Ligar/desligar/modo/pressione e mantenha pressionado para desligar
4. Modo de luz
5. Aumentar o volume/Faixa seguinte/Indicador de emparelhamento TWS
6. Microfone
7. AUX
8. Porta de carregamento tipo C
9. Indicador de carregamento
10. Cartão TF

ESPECIFICAÇÕES:

- Bluetooth: Bluetooth v5.3
- Alcance: 10 m
- Potência: 2 x 7W RMS
- Frequência: 80Hz ~ 18kHz
- Condutor (diâmetro): 52 mm
- Fonte de alimentação: DC5V (ligação USB-C)
- Bateria: Interna, não removível, 1800mAh
- Tempo de carregamento: 3 horas
- Duração da bateria: Até 8 horas de reprodução contínua
- Dimensões: 82 x 82 x 180 mm
- Peso líquido: 505 g
- Cor: Cinzento
- Acessórios: Cabo de carregamento USB-C

CONTEÚDO DA EMBALAGEM:

- Altifalante.
- Cabo de carregamento USB-C e cabo AUX
- Manual do utilizador

SEGURANÇA:

1- Leia atentamente este manual e as respetivas instruções de segurança para evitar problemas futuros.
2- Mantenha o dispositivo afastado de fontes de calor, luz solar directa e objectos afiados.
3- Não insira nenhum objecto metálico no dispositivo, pois pode causar um curto-circuito.
4- Não utilizar o aparelho em tempo muito seco e evitar a carga estática.
5- Não tente abrir ou reparar o aparelho sozinho, para isso, contacte o nosso serviço de assistência técnica, uma pessoa especializada ou a loja onde o comprou.

PROBLEMAS:

FALHA	SOLUÇÃO
Não é possível emparelhar com outros dispositivos	- Verifique se o altifalante ainda está a procurar ou desligue-o e volte a ligá-lo. - Existem demasiados dispositivos Bluetooth nas proximidades, o que dificulta a ligação. Desligue outros dispositivos Bluetooth.
O som é baixo ou distorcido.	- Verifique o volume do dispositivo Bluetooth e ajuste-o para um nível adequado. - Recarregue a bateria.
Ocasionalmente, a música pára.	- Verifique se o alcance efectivo de transmissão do altifalante foi excedido ou se existe algum obstáculo entre o altifalante e outros dispositivos Bluetooth.

RECICLAGEM:

Eliminação dos resíduos de equipamentos eléctricos e electrónicos pelos utilizadores domésticos dentro dos limites da União Europeia.

Este símbolo no produto ou na sua embalagem indica que o produto não deve ser eliminado juntamente com o lixo doméstico. No entanto, se tiver de eliminar esses resíduos, é da sua responsabilidade levá-los a um ponto de recolha designado para a reciclagem de equipamentos eléctricos e electrónicos.

A reciclagem e a recolha separada destes resíduos no momento da eliminação ajudarão a conservar os recursos naturais e a garantir

que a reciclagem protege a saúde humana e o ambiente.
Para mais informações sobre o local onde pode depositar estes resíduos para reciclagem, contacte as autoridades municipais locais, o serviço de recolha de resíduos domésticos ou o ponto de venda onde adquiriu este produto.

GARANTIA

A CoolBox garante que este produto está isento de defeitos de fabrico e oferece uma garantia limitada de 3 anos a partir da data de compra. Guarde a factura ou o comprovativo de compra num local seguro para apresentação com a garantia do produto.
Em caso de problemas com este produto, contacte o ponto de venda onde o adquiriu, através do qual obterá apoio da garantia dentro dos prazos acima indicados.

Leggere attentamente il presente manuale prima di utilizzare il prodotto. CoolBox non può essere ritenuta responsabile per eventuali problemi derivanti da un uso improprio del prodotto.

FUNZIONI:

On/Off:

Premere a lungo ⏻ per accendere/spegnere l'altoparlante, premere brevemente ⏻ per cambiare modalità di riproduzione.

Accoppiamento Bluetooth:

Prima di utilizzare l'altoparlante Bluetooth, è necessario associarlo a un dispositivo Bluetooth.

1. Quando il diffusore è acceso, entra in modalità Bluetooth.
2. Nel menu Bluetooth del dispositivo, cercare nuovi dispositivi e selezionare "Drop G232" per associarlo al dispositivo.
3. Una volta effettuato l'accoppiamento, si sentirà un suono di notifica.
4. Se l'altoparlante è stato spento e riacceso, il dispositivo e l'altoparlante si connetteranno automaticamente.

Volume su / Volume giù:

Tenere premuto il pulsante (+ , -) per regolare il volume al livello desiderato.

Traccia musicale successiva / precedente:

Premere brevemente il pulsante (+ , -) per passare al brano successivo o precedente.

Funzione TWS (funziona prima dell'accoppiamento Bluetooth):

1. Accendere contemporaneamente i due altoparlanti, premere due volte il pulsante + su uno dei due altoparlanti; dopo qualche secondo, i due altoparlanti si sincronizzeranno per connettersi l'uno con l'altro e si sentirà un suono di notifica.
2. Aprire il dispositivo Bluetooth sul cellulare, cercare il nome di accoppiamento "Drop G232" per accoppiarlo.

3. Una volta effettuato l'accoppiamento, si sentirà un suono di conferma dall'altoparlante ospite, che riprodurrà la musica allo stesso tempo una volta aperto il lettore musicale sul cellulare.
4. Toccare due volte + su uno dei due diffusori per uscire dalla funzione TWS, quindi toccare due volte + per accoppiarli di nuovo. Nota: i due altoparlanti precedentemente accoppiati si collegheranno automaticamente dopo la riaccensione se sono spenti.

Chiamate:
Quando c'è una chiamata in arrivo, premere brevemente il pulsante ► per rispondere/agganciare la chiamata. Premere due volte il tasto ► per ricomporre l'ultimo numero telefonico in uscita. Tenere premuto il tasto ► per 1S per rifiutare la chiamata.

Riproduzione di musica tramite scheda TF:
Quando si inserisce una scheda micro SD nell'apposito slot, l'altoparlante passa automaticamente alla riproduzione di musica dalla scheda micro SD.

Modalità di ingresso audio:
Inserire il cavo audio da 3,5 mm nella porta per cuffie da 3,5 mm e inserire l'altro jack da 3,5 mm nel lettore mp3 / mp4 / telefono cellulare o altro dispositivo compatibile per riprodurre la musica.

Modalità luce:
Premere brevemente il pulsante della luce per cambiare la modalità di illuminazione.
Tenere premuto il pulsante per spegnere le luci.

Ricarica:
Inserire il cavo di ricarica nella presa DC 5V e collegare l'USB a un PC o a un adattatore AC/DC per caricare l'altoparlante; durante la ricarica la luce rossa rimarrà accesa, una volta completata la ricarica la luce rossa si spegnerà.

PULSANTI:

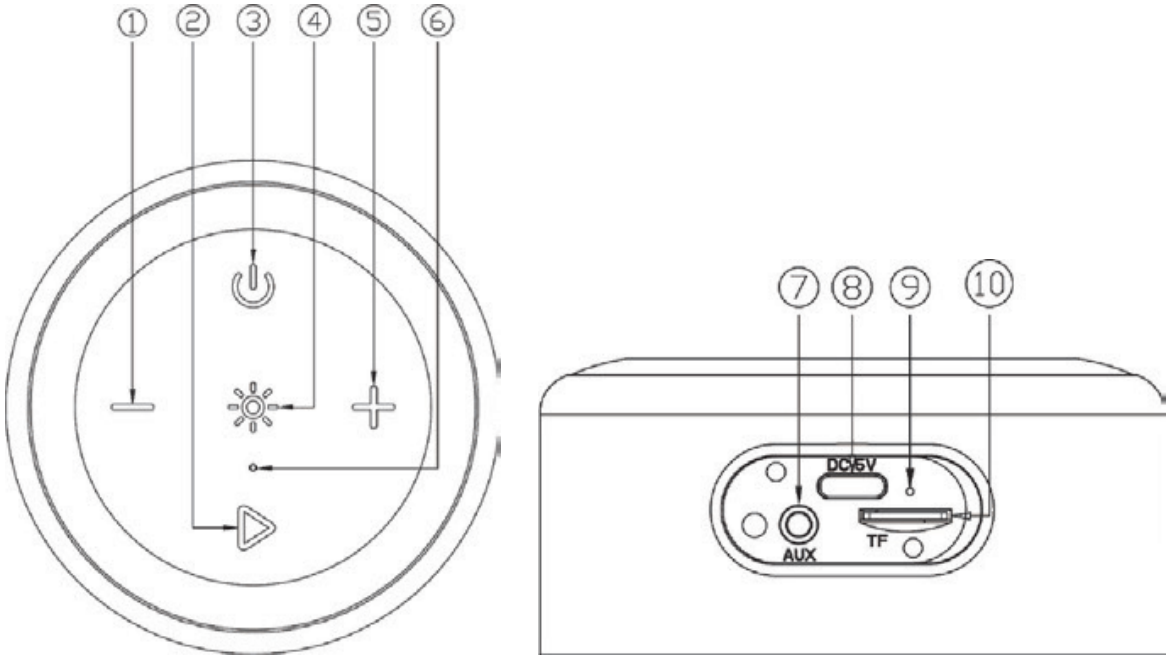

1.Volume giù/traccia precedente
2.Riproduzione/Pausa/Risposta al telefono
3.On/Off/Modalità/Modalità/Premi e tieni premuto per spegnere
4.Modalità di illuminazione
5. Volume su/traccia successiva/indicatore di accoppiamento TWS
6.Microfono
7.AUX
8. Porta di ricarica di tipo C
9. Indicatore di carica
10.Scheda TF

SPECIFICHE:

- Bluetooth: Bluetooth v5.3
- Portata: 10 m
- Potenza: 2 x 7W RMS
- Frequenza: 80Hz ~ 18kHz

- Driver (diametro): 52 mm
- Alimentazione: DC5V (connessione USB-C)
- Batteria: interna, non rimovibile, 1800mAh
- Tempo di ricarica: 3 ore
- Durata della batteria: fino a 8 ore di riproduzione continua
- Dimensioni: 82 x 82 x 180 mm
- Peso netto: 505 g
- Colore: grigio
- Accessori: cavo di ricarica USB-C

CONTENUTO DELLA CONFEZIONE:

- Altoparlante.
- Cavo di ricarica USB-C etc cavo AUX
- Manuale d'uso

SICUREZZA:

1- Leggere attentamente questo manuale e le relative istruzioni di sicurezza per evitare problemi futuri.
2- Tenere il dispositivo lontano da fonti di calore, luce solare diretta e oggetti appuntiti.
3- Non inserire oggetti metallici nel dispositivo per evitare di provocare un cortocircuito.
4- Non utilizzare il dispositivo in condizioni climatiche molto secche ed evitare le cariche elettrostatiche.
5- Non tentare di aprire o riparare il dispositivo da soli, per questo rivolgersi al nostro servizio di assistenza tecnica, a una persona specializzata o al negozio in cui è stato acquistato.

PROBLEMI:

FALLIMENTO	SOLUZIONE
Impossibile accoppiarsi con altri dispositivi	- Verificare se il diffusore è ancora in ricerca o spegnerlo e riaccenderlo. - Ci sono troppi dispositivi Bluetooth nelle vicinanze che rendono difficile la connessione. Spegnere gli altri dispositivi Bluetooth.
Il suono è basso o distorto.	- Controllare il volume del dispositivo Bluetooth e regolarlo a un livello adeguato. - Ricaricare la batteria.
A volte la musica si interrompe.	- Controllare se la portata effettiva di trasmissione del diffusore è stata superata o se c'è un ostacolo tra il diffusore e altri dispositivi Bluetooth.

RICICLAGGIO:

Smaltimento dei rifiuti di apparecchiature elettriche ed elettroniche da parte degli utenti domestici entro i limiti dell'Unione Europea.

Questo simbolo sul prodotto o sulla confezione indica che il prodotto non deve essere smaltito con i rifiuti domestici. Tuttavia, se dovete smaltire tali rifiuti, è vostra responsabilità portarli in un punto di raccolta designato per il riciclaggio di apparecchiature elettriche ed elettroniche.

Il riciclaggio e la raccolta differenziata di questi rifiuti al momento

dello smaltimento contribuiranno a preservare le risorse naturali e a garantire che il riciclaggio protegga la salute umana e l'ambiente.
Per ulteriori informazioni su dove è possibile depositare questi rifiuti per il riciclaggio, contattare le autorità locali, il servizio di smaltimento dei rifiuti domestici o il punto vendita in cui è stato acquistato il prodotto.

GARANZIA

CoolBox garantisce che questo prodotto è privo di difetti di fabbricazione e offre una garanzia limitata di 3 anni dalla data di acquisto. Conservare la fattura o la prova d'acquisto in un luogo sicuro per la presentazione della garanzia del prodotto.
In caso di problemi con questo prodotto, si prega di contattare il punto vendita in cui è stato acquistato, attraverso il quale si otterrà assistenza in garanzia entro i termini sopra indicati.

Bitte lesen Sie diese Anleitung sorgfältig durch, bevor Sie das Produkt benutzen. CoolBox kann nicht für Probleme verantwortlich gemacht werden, die durch unsachgemäßen Gebrauch des Produkts entstehen.

FUNKTIONEN:

Ein/Aus:

Langes Drücken von ⏻ schaltet den Lautsprecher ein/aus, kurzes Drücken von ⏻ schaltet den Wiedergabemodus um.

Bluetooth-Kopplung:

Bevor Sie den Bluetooth-Lautsprecher verwenden können, müssen Sie ihn mit einem Bluetooth-fähigen Gerät koppeln.

1. wenn der Lautsprecher eingeschaltet wird, wechselt er in den Bluetooth-Modus.
2. Suchen Sie im Bluetooth-Menü Ihres Geräts nach neuen Geräten und wählen Sie “Drop G232”, um ihn mit Ihrem Gerät zu koppeln.
3. Nach erfolgreicher Kopplung hören Sie einen Benachrichtigungston.
4. Wenn der Lautsprecher ausgeschaltet und dann wieder eingeschaltet wurde, werden das Gerät und der Lautsprecher automatisch verbunden.

Lauter / Leiser:

Halten Sie die Taste (+ , -) gedrückt, um die Lautstärke auf die gewünschte Stufe einzustellen.

Nächster / Vorheriger Musiktitel:

Drücken Sie kurz die Taste (+ ,-), um zum nächsten oder vorherigen Titel zu wechseln.

TWS-Funktion (Funktioniert vor der Bluetooth-Kopplung):

1. Schalten Sie die beiden Lautsprecher gleichzeitig ein, drücken Sie zweimal die + Taste auf einem der beiden Lautsprecher, nach ein

paar Sekunden werden die beiden Lautsprecher synchronisiert, um sich miteinander zu verbinden.

2. Öffnen Sie das Bluetooth-Gerät auf Ihrem Handy und suchen Sie nach dem Pairing-Namen "Drop G232", um eine Verbindung herzustellen.
3. Nach erfolgreichem Pairing hören Sie einen Bestätigungston vom Host-Lautsprecher, der gleichzeitig Musik abspielt, sobald Sie den Music Player auf Ihrem Handy öffnen.
4. Tippen Sie zweimal auf + auf einem der beiden Lautsprecher, um die TWS-Funktion zu beenden, und tippen Sie dann zweimal auf +, um sie erneut zu koppeln. Hinweis: Die beiden zuvor gekoppelten Lautsprecher werden nach dem erneuten Einschalten automatisch verbunden, wenn sie ausgeschaltet sind.

Anrufe:
Wenn ein Anruf eingeht, drücken Sie kurz die ► Taste, um den Anruf anzunehmen/aufzulegen. Drücken Sie die ►Taste zweimal, um die letzte ausgehende Rufnummer erneut zu wählen. Halten Sie die ► Taste 1 s lang gedrückt, um den Anruf abzuweisen.

Musikwiedergabe über TF-Karte:
Wenn Sie eine Micro-SD-Karte in den Micro-SD-Kartensteckplatz einlegen, schaltet der Lautsprecher automatisch auf die Wiedergabe von Musik von der Micro-SD-Karte um.

Audio-Eingangsmodus:
Stecken Sie das 3,5-mm-Audiokabel in den 3,5-mm-Kopfhöreranschluss und die andere 3,5-mm-Buchse in den mp3-Player / mp4 / Ihr Mobiltelefon oder ein anderes kompatibles Gerät, um Ihre Musik abzuspielen.

Lichtmodus:
Drücken Sie kurz die Lichttaste, um den Lichtmodus zu ändern.
Halten Sie die Lichttaste gedrückt, um das Licht auszuschalten.

Aufladen:

Stecken Sie das Ladekabel in die DC 5V-Buchse und verbinden Sie den USB-Anschluss mit einem PC oder einem AC/DC-Adapter, um den Lautsprecher aufzuladen; während des Ladevorgangs leuchtet das rote Licht, nach Abschluss des Ladevorgangs schaltet sich das rote Licht aus.

TASTEN:

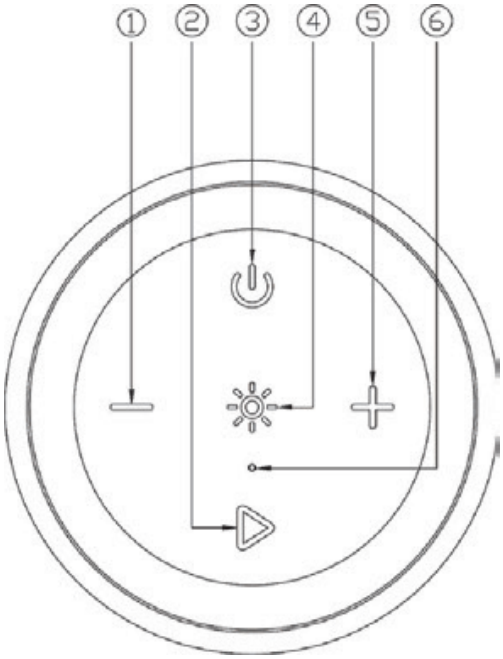

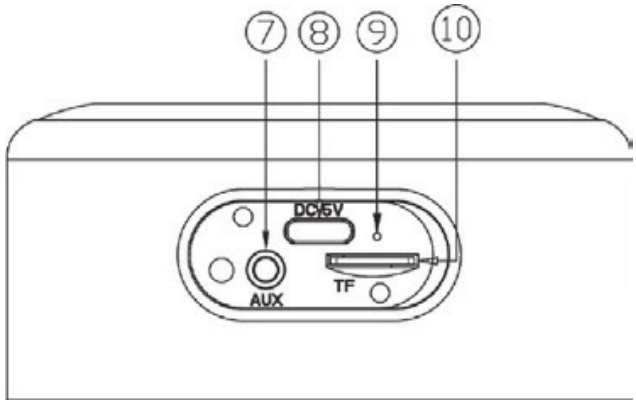

1. Leiser/vorheriger Titel
2.Wiedergabe/Pause/Anrufannahme
3. Ein/aus/Modus/Modus/Drücken und halten zum Ausschalten
4.Lichtmodus
5. Lauter/Nächster Titel/TWS-Kopplungsanzeige
6.Mikrofon
7.AUX
8.C-Typ-Ladeanschluss
9. Ladeindikator
10.TF-Karte

SPEZIFIKATIONEN:

- Bluetooth: Bluetooth v5.3
- Reichweite: 10 m
- Leistung: 2 x 7W RMS
- Frequenz: 80Hz ~ 18kHz
- Treiber (Durchmesser): 52 mm
- Stromversorgung: DC5V (USB-C-Anschluss)
- Akku: Intern, nicht herausnehmbar, 1800mAh
- Aufladezeit: 3 Stunden
- Akkulaufzeit: Bis zu 8 Stunden ununterbrochene Wiedergabe
- Abmessungen: 82 x 82 x 180 mm
- Nettogewicht: 505 g
- Farbe: Grau
- Zubehör: USB-C-Ladekabel

VERPACKUNGSINHALT:

- Lautsprecher.
- USB-C-Ladekabel und AUX kabel
- Benutzerhandbuch

SICHERHEIT:

1- Lesen Sie dieses Handbuch und die Sicherheitshinweise sorgfältig durch, um zukünftige Probleme zu vermeiden.
2- Halten Sie das Gerät von Wärmequellen, direktem Sonnenlicht und scharfen Gegenständen fern.
3- Stecken Sie keine metallischen Gegenstände in das Gerät, dies könnte einen Kurzschluss verursachen.
4- Verwenden Sie das Gerät nicht bei sehr trockenem Wetter und vermeiden Sie statische Aufladung.
5- Versuchen Sie nicht, das Gerät selbst zu öffnen oder zu reparieren. Wenden Sie sich dazu an unseren technischen Kundendienst, an

eine spezialisierte Person oder an das Geschäft, in dem Sie das Gerät gekauft haben.

PROBLEME:

FAILURE	LÖSUNG
Keine Kopplung mit anderen Geräten möglich	- Prüfen Sie, ob der Lautsprecher noch sucht, oder schalten Sie ihn aus und wieder ein. - Es befinden sich zu viele Bluetooth-Geräte in der Nähe, was die Verbindung erschwert. Schalten Sie andere Bluetooth-Geräte aus.
Der Ton ist leise oder verzerrt.	- Überprüfen Sie die Lautstärke des Bluetooth-Geräts und stellen Sie sie auf einen angemessenen Pegel ein. - Laden Sie den Akku wieder auf.
Gelegentlich wird die Musik unterbrochen.	- Prüfen Sie, ob die effektive Übertragungsreichweite des Lautsprechers überschritten wurde oder ob sich ein Hindernis zwischen dem Lautsprecher und anderen Bluetooth-Geräten befindet.

RECYCLING:

Entsorgung von Elektro- und Elektronik-Altgeräten durch private Nutzer innerhalb der Grenzen der Europäischen Union.

Dieses Symbol auf dem Produkt oder seiner Verpackung weist darauf hin, dass das Produkt nicht mit dem Hausmüll entsorgt werden

darf. Wenn Sie es dennoch entsorgen müssen, sind Sie dafür verantwortlich, es zu einer ausgewiesenen Sammelstelle für das Recycling von Elektro- und Elektronikgeräten zu bringen.
Das Recycling und die getrennte Sammlung dieser Abfälle zum Zeitpunkt der Entsorgung tragen dazu bei, die natürlichen Ressourcen zu schonen und sicherzustellen, dass das Recycling die menschliche Gesundheit und die Umwelt schützt.
Weitere Informationen darüber, wo Sie diese Abfälle zum Recycling abgeben können, erhalten Sie bei Ihrer Stadtverwaltung, Ihrem Hausmüllentsorgungsdienst oder der Verkaufsstelle, bei der Sie dieses Produkt gekauft haben.

GARANTIE

CoolBox garantiert, dass dieses Produkt frei von Herstellungsfehlern ist und bietet eine begrenzte Garantie von 3 Jahren ab dem Kaufdatum. Bitte bewahren Sie Ihre Rechnung oder den Kaufbeleg zur Vorlage bei der Produktgarantie an einem sicheren Ort auf.
Bei Problemen mit diesem Produkt wenden Sie sich bitte an die Verkaufsstelle, bei der Sie das Produkt gekauft haben, und erhalten dort innerhalb der oben genannten Fristen Garantieunterstützung.

96 159 00 09
sat@coolbox.es

CoolBox es una marca registrada de POWER CASE IBÉRICA S.L.
CoolBox is a registered trademark from POWER CASE IBÉRICA S.L.

El contenido de esta guía está sujeto a errores tipográficos.
The contents of this guide are subject to typographical errors.

CoolBox

ALIMENTO PARA PC'S